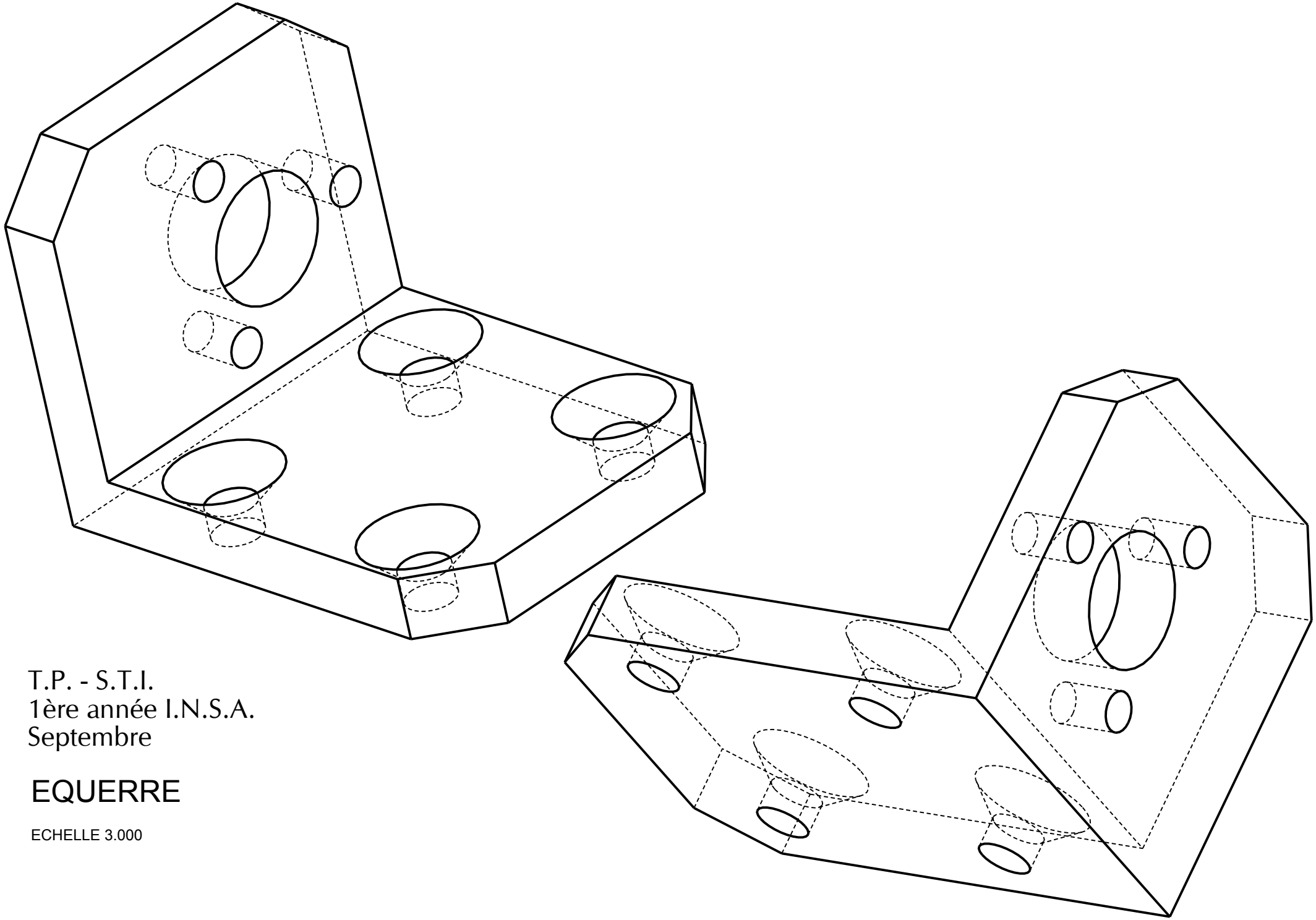

T.P. - S.T.I.
1ère année I.N.S.A.
Septembre

EQUERRE

ECHELLE 3.000