PIECE 1

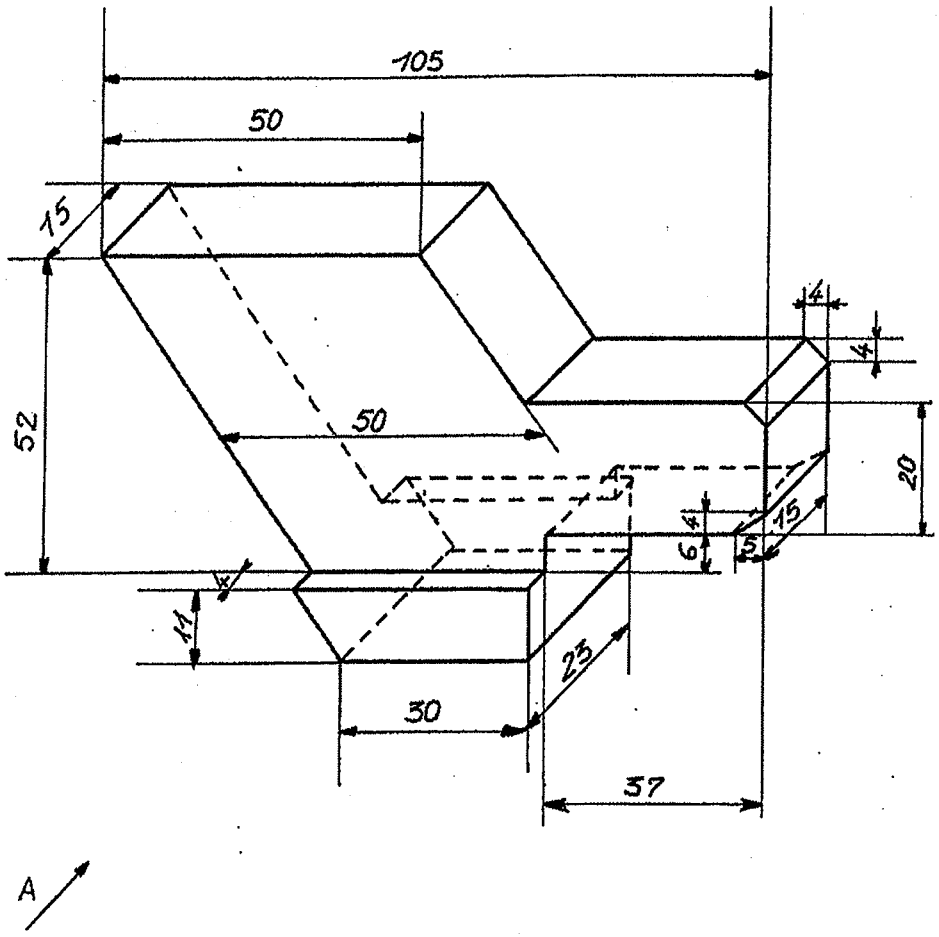

Dessiner sur calque A4H, uniquement à partir des cotes données sur la projection oblique, avec les arêtes cachées, les vues de :

FACE (vue définie par la flèche A), GAUCHE, DROITE, DESSUS.